HALIFAX STAHL - 80 CM

BIO-40-108

TECHNISCHE SPEZIFIKATIONEN

Hauptspezifikationen

Produkttyp	Ethanol Hängekamin
Marke	ScandiFlames
Verwendung	Indoor
Garantie	2 Jahre

Maße & Gewicht

Länge/Breite	80 cm
Höhe	160 cm
Tiefe	30 cm

Technische Spezifikationen

Mindestraumgröße	45 m³
Brennstoff	Bioethanol
Brenndauer bis zu	7 Stunden
Kapazität	2 Liter
Wärmeleistung (Max.)	2 kW
Verbrauch	0,3 L/Stunden

Brennkammer

Einstellbar	Ja
Steuerung	Manuell
Flammenlänge	21 cm
Fernbedienung	Nein

Material und Aussehen

Material	Stahl
Farbe	Stahl
Inklusive Scheibe	Ja

Installationsdetails

Abzug/Schornstein	Nicht erforderlich
Stromanforderungen	Nein

TECHNISCHE ZEICHNUNG

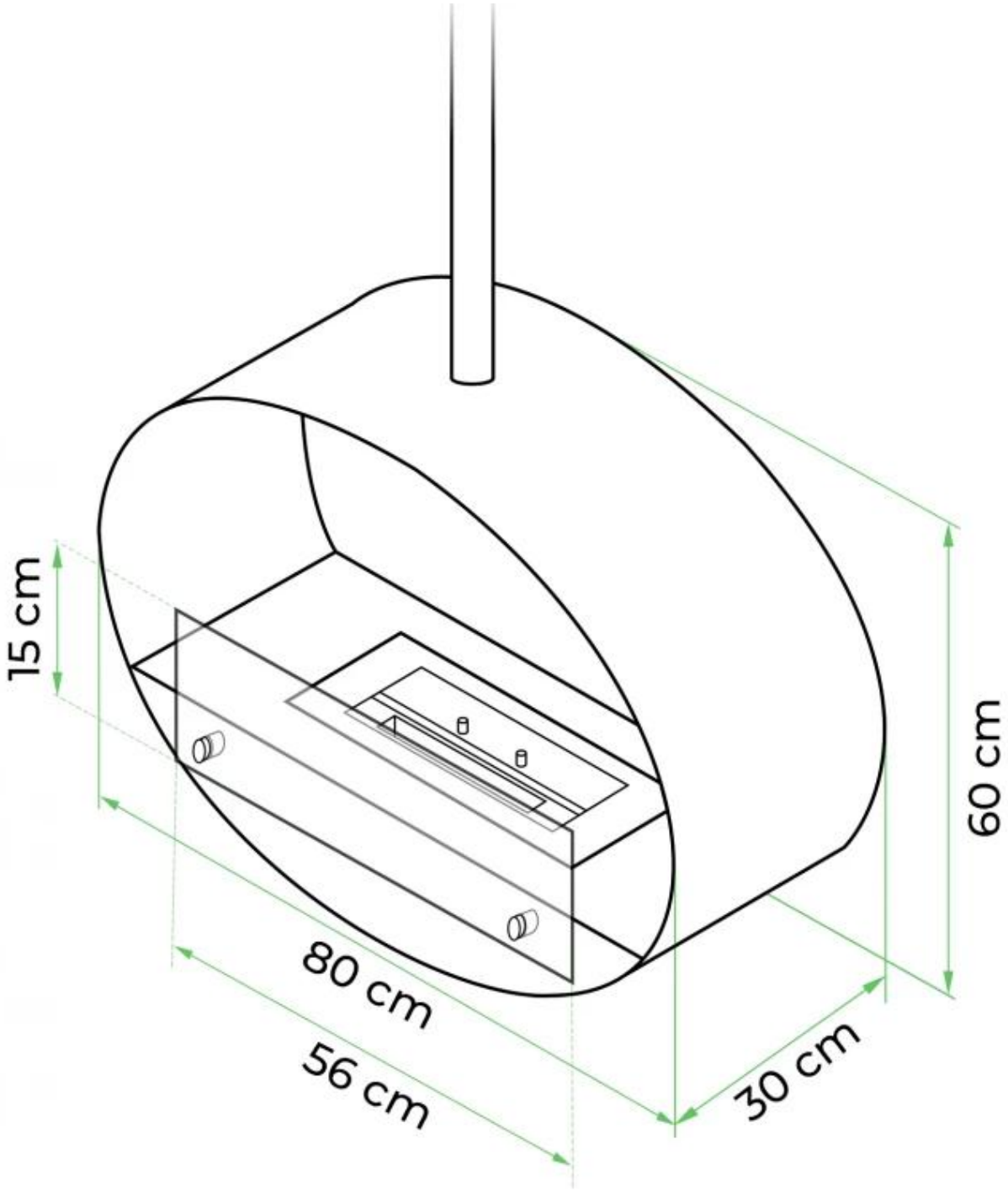

TECHNISCHE ZEICHNUNG

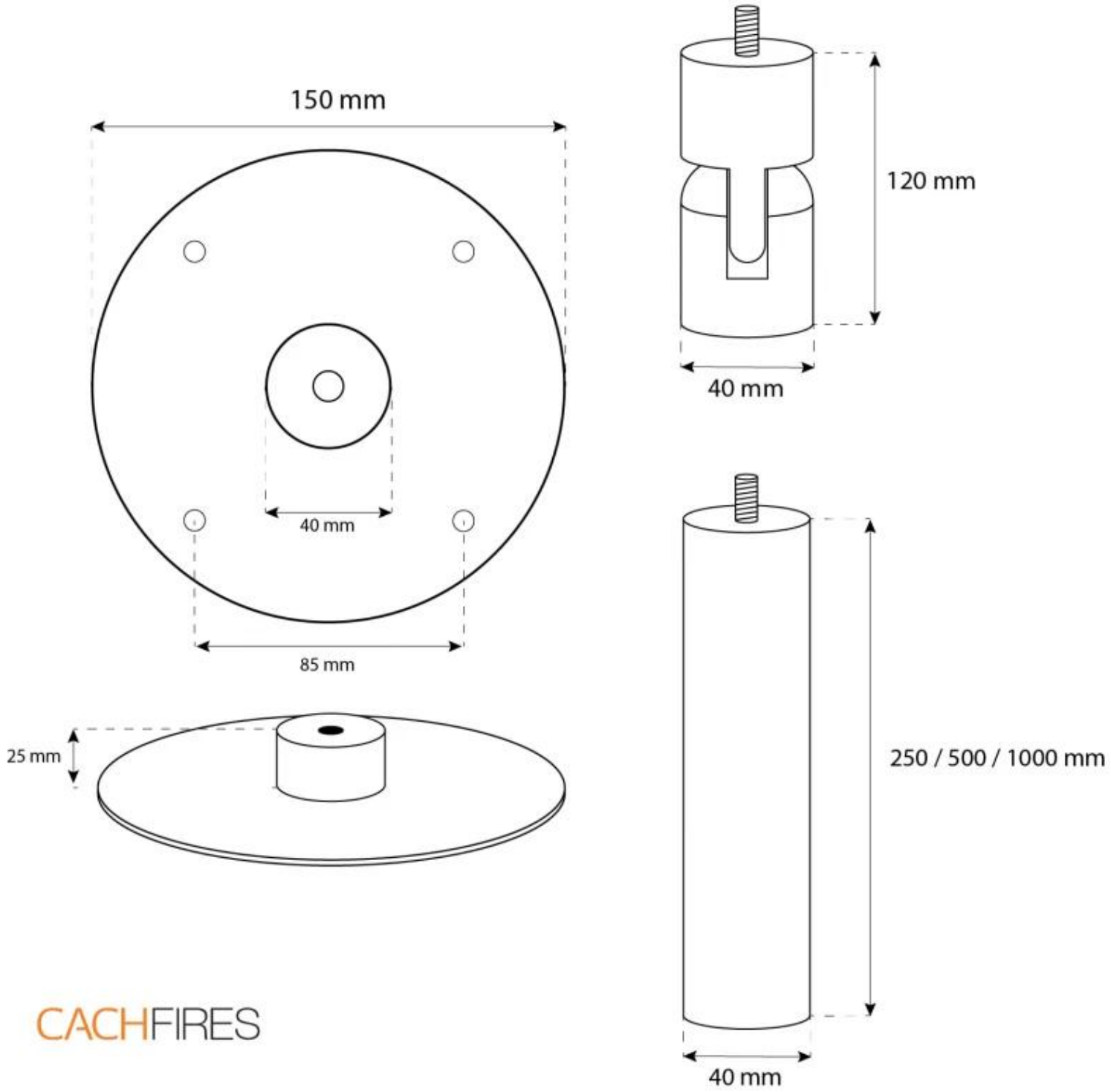

TECHNISCHE ZEICHNUNG

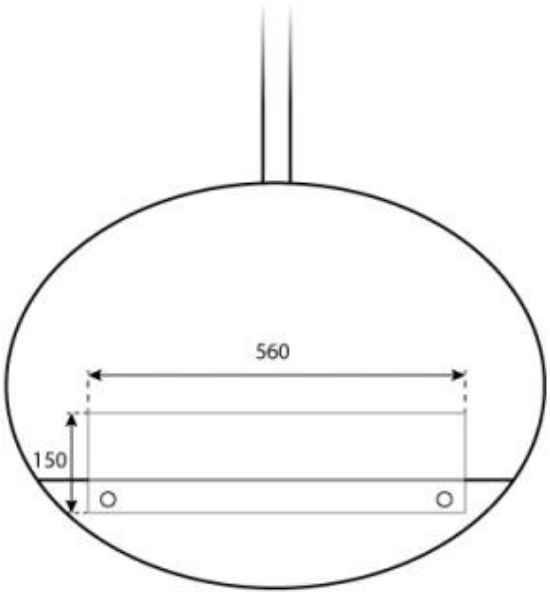

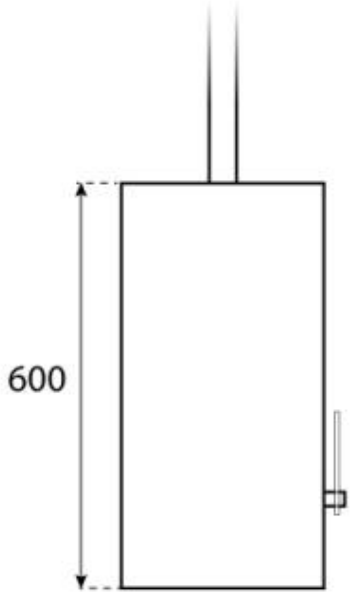

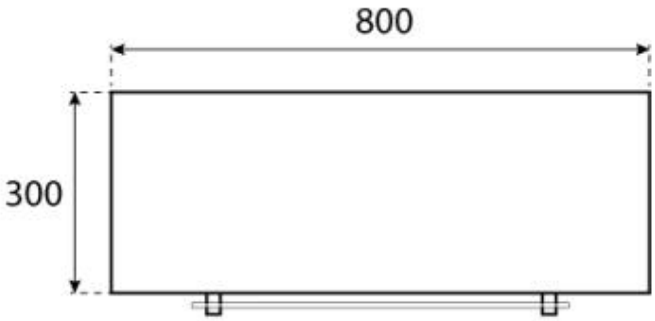

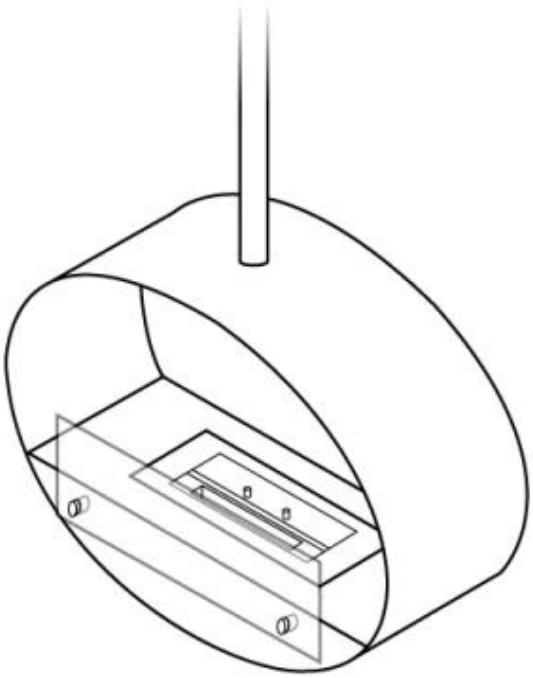

CACHFIRES