HALIFAX STAHL - 60 CM

BIO-40-106

TECHNISCHE SPEZIFIKATIONEN

Hauptspezifikationen

Produkttyp	Ethanol Hängekamin
Marke	ScandiFlames
Verwendung	Indoor
Garantie	2 Jahre

Maße & Gewicht

Länge/Breite	60 cm
Höhe	140 cm
Tiefe	30 cm

Technische Spezifikationen

Mindestraumgröße	45 m³
Brennstoff	Bioethanol
Brenndauer bis zu	6 Stunden
Kapazität	1,5 Liter
Wärmeleistung (Max.)	2,2 kW
Verbrauch	0,25 L/Stunden

Brennkammer

Einstellbar	Ja
Steuerung	Manuell
Flammenlänge	24 cm
Fernbedienung	Nein

Material und Aussehen

Material	Stahl
Farbe	Stahl
Inklusive Scheibe	Ja

Installationsdetails

Abzug/Schornstein	Nicht erforderlich
Stromanforderungen	Ja

TECHNISCHE ZEICHNUNG

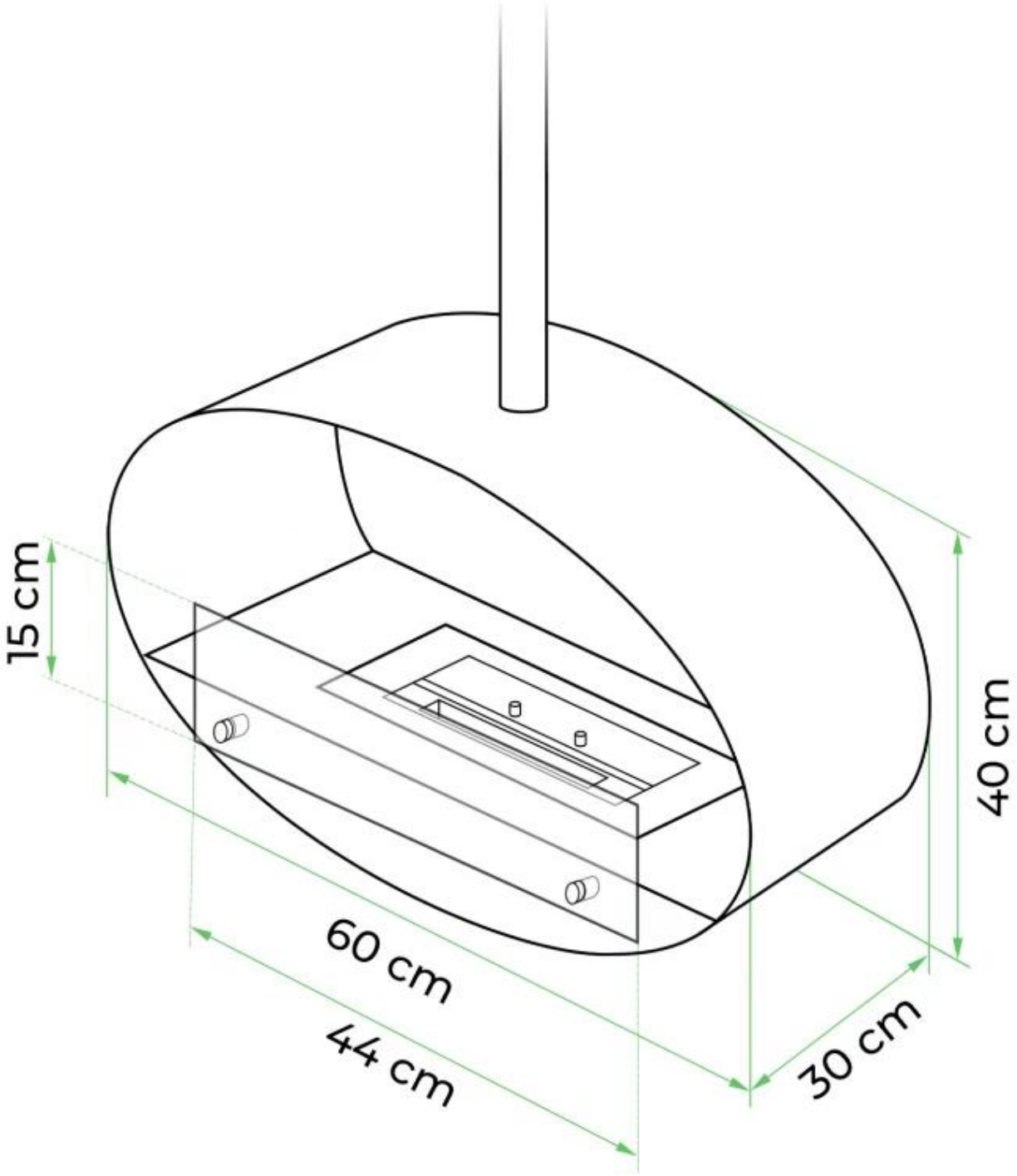

TECHNISCHE ZEICHNUNG

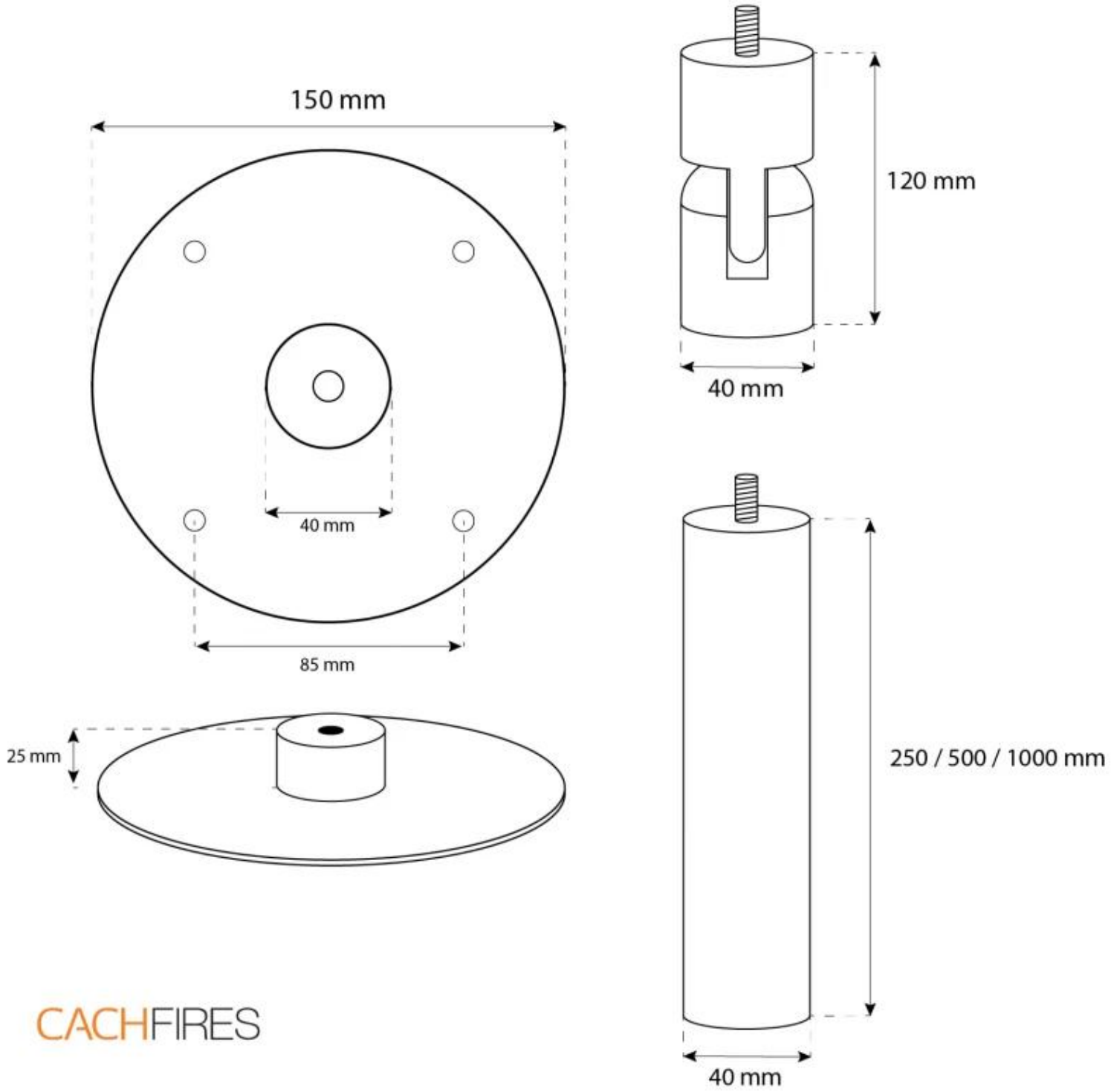

TECHNISCHE ZEICHNUNG

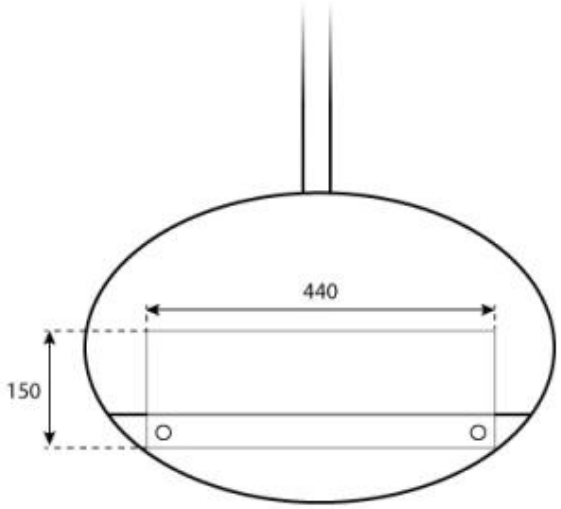

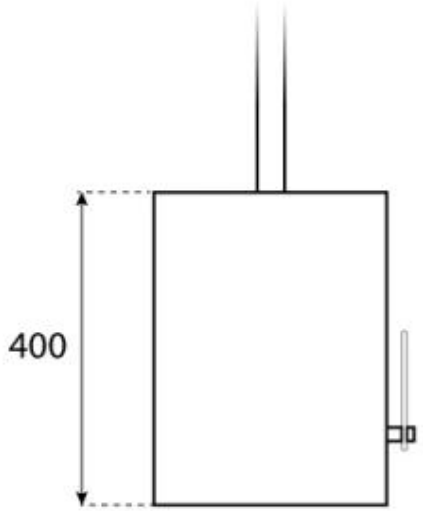

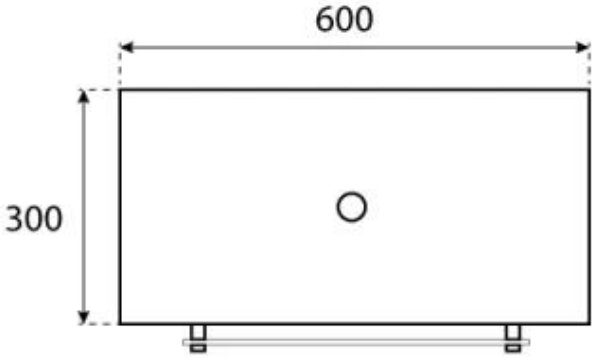

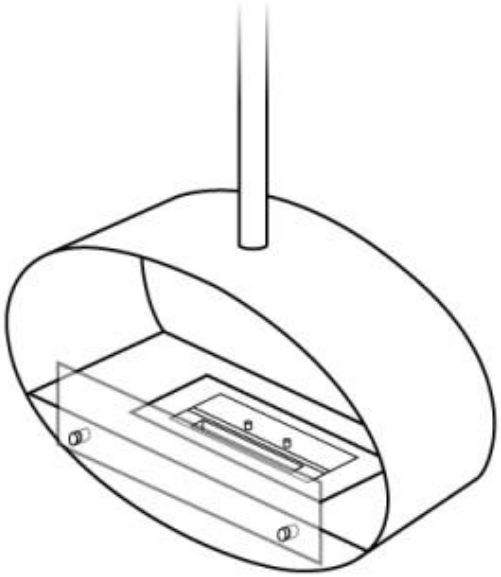

CACHFIRES