N4 - ELEKTRISK PIZZAOVN INKL. BISCOTTO STEN

OUT-40-615

TECHNISCHE SPEZIFIKATIONEN

Hauptspezifikationen

Produkttyp	Pizzaofen
Marke	Effeuno
Verwendung	Indoor
Garantie	2 Jahre

Dimensionen

	10
	42
	42
Länge/Breite	51 cm
Höhe	32 cm
Tiefe	62 cm
Gewicht	30 kg

Technische Spezifikationen

	2800
Steuerung	Bedienfeld
Brennstoff	Elektrizität
Maximale Temperatur	500°C

Material und Aussehen

Material	Rostfreier Stahl
Farbe	Schwarz

Installationsdetails

Abzug/Schornstein	Nicht erforderlich
Stromanforderungen	220-240V
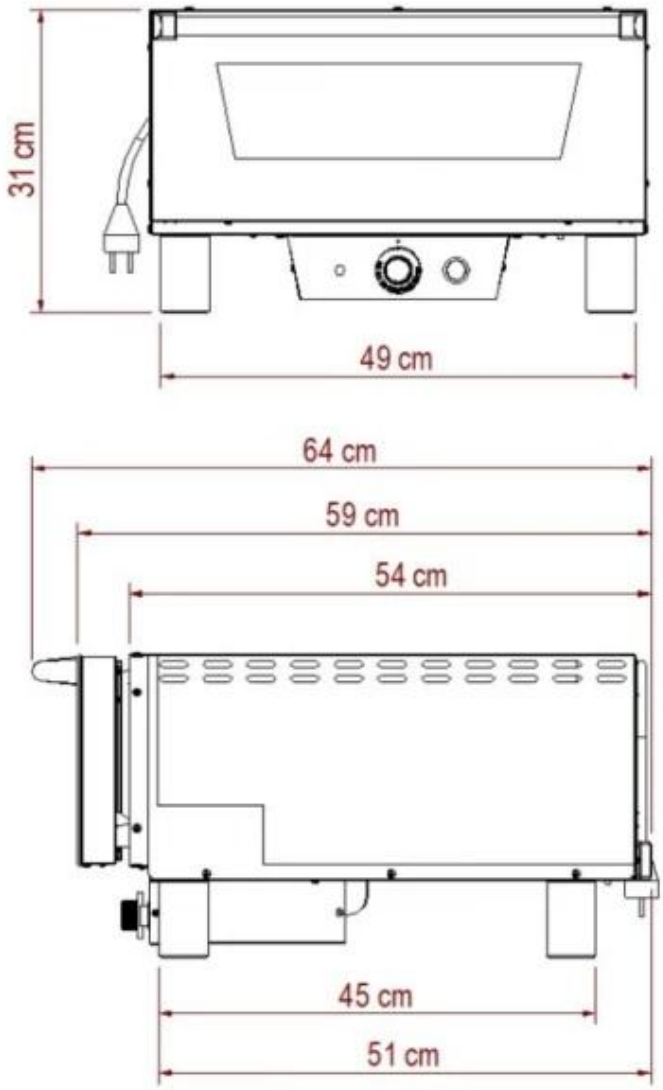
TECHNISCHE ZEICHNUNG