EINSEITIGER BIOETHANOL-KAMINEINSATZ

BIO-30-029

TECHNISCHE SPEZIFIKATIONEN

Hauptspezifikationen

Produkttyp	Freistehender Ethanolkamin Einsatz
Produkttyp	Einsatz für bestehenden Kamin
Marke	ScandiFlames
Verwendung	Indoor
Garantie	2 Jahre

Maße & Gewicht

Länge/Breite	61,4 cm
Höhe	49,5 cm
Tiefe	15 cm

Technische Spezifikationen

Mindestraumgröße	65 m³
Brennstoff	Bioethanol
Brenndauer bis zu	6 Stunden
Kapazität	2 Liter
Wärmeleistung (Max.)	3 kW
Verbrauch	0,35 L/Stunden
Empfohlener Luftaustausch	1

Brennkammer

Brennertyp	Manual Burner
Einstellbar	Ja
Steuerung	Manuell
Brennkammermodell	2,0 Liter Premium
Flammenlänge	25 cm
Fernbedienung	Nein

Material und Aussehen

Material	Stahl
Farbe	Schwarz
Flammenansicht	Front
Inklusive Scheibe	Nein

Installationsdetails

Abzug/Schornstein	Nicht erforderlich
Stromanforderungen	Nein
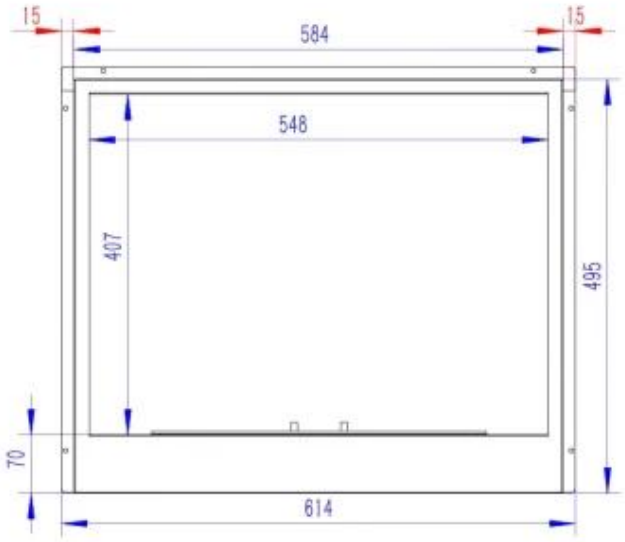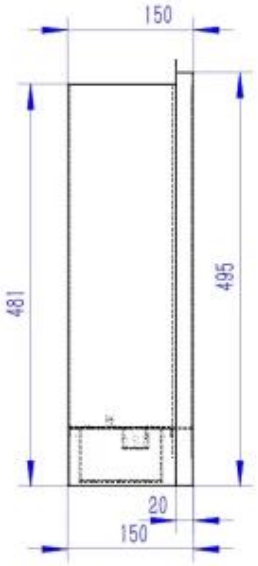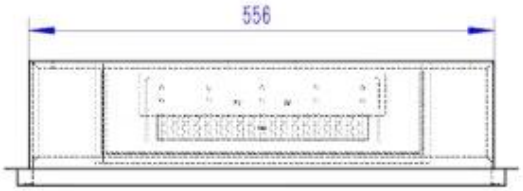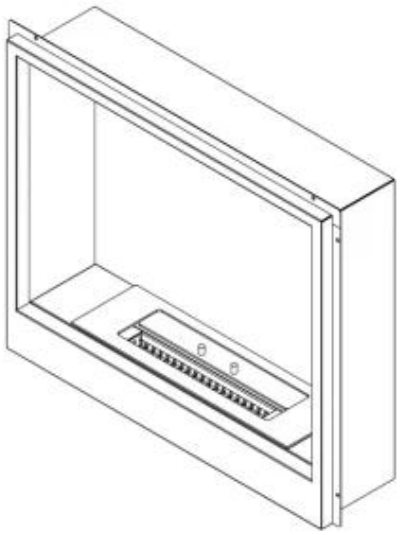
TECHNISCHE ZEICHNUNG