ATLANTA SINGLE

BIO-20-321

TECHNISCHE SPEZIFIKATIONEN

Hauptspezifikationen

Produkttyp	Bioethanol Kaminofen
Marke	ScandiFlames
Verwendung	Indoor
Garantie	2 Jahre

Maße & Gewicht

Länge/Breite	48 cm
Höhe	52,3 cm
Tiefe	30 cm
Gewicht	18,5 kg

Technische Spezifikationen

Mindestraumgröße	45 m³
Brenndauer bis zu	6 Stunden
Kapazität	1,5 Liter
Wärmeleistung (Max.)	2 kW
Verbrauch	0,25 L/Stunden

Brennkammer

Brennertyp	Manual Burner
Einstellbar	Ja
Steuerung	Manuell
Brennkammermodell	1,5 Liter Deluxe
Flammenlänge	24 cm
Fernbedienung	Nein

Material und Aussehen

Material	Stahl
Farbe	Schwarz
Finish	Pulverbeschichtet
Flammenansicht	Three-sided

Installationsdetails

Abzug/Schornstein	Nicht erforderlich
Stromanforderungen	Nein
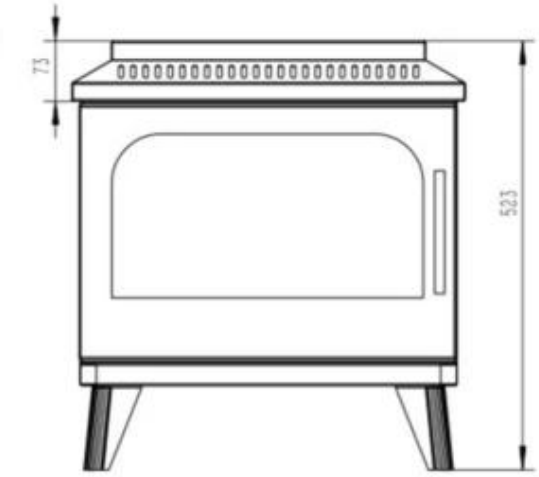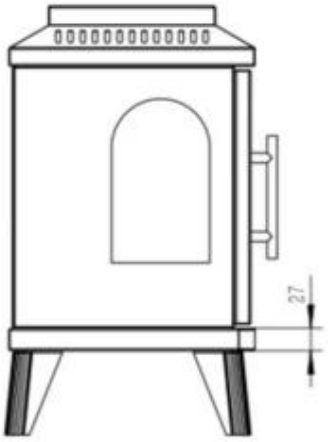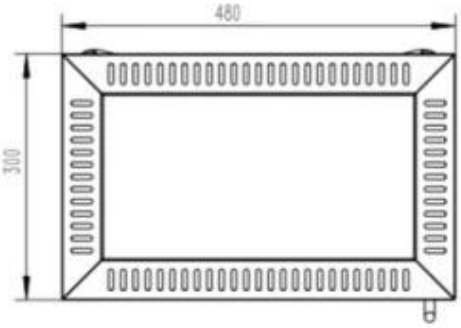
TECHNISCHE ZEICHNUNG