GRATE M - 40 CM FREISTEHENDER EINSATZ

BIO-20-318

Freistehender Bio-Kaminrost mit Brenner und Keramikhölzern. Entwickelt für die Platzierung und Verwendung in einem traditionellen offenen Kamin. Dieses Modell hat eine Breite von 40 cm.

TECHNISCHE SPEZIFIKATIONEN

Hauptspezifikationen

Produkttyp	Einsatz für bestehenden Kamin
Produkttyp	Freistehender Ethanolkamin Einsatz
Marke	ScandiFlames
Verwendung	Indoor
Garantie	2 Jahre

Maße & Gewicht

Länge/Breite	44 cm
Höhe	13,9 cm
Tiefe	35 cm
Gewicht	5,5 kg

Technische Spezifikationen

Mindestraumgröße	45 m³
Brennstoff	Bioethanol
Brenndauer bis zu	6 Stunden
Kapazität	1,5 Liter
Wärmeleistung (Max.)	2,2 kW
Verbrauch	0,25 L/Stunden

Brennkammer

Steuerung	Manuell
Einstellbar	Ja
Brennkammermodell	1,5 Liter Deluxe
Flammenlänge	24 cm
Fernbedienung	Nein

Material und Aussehen

Material	Stahl
Farbe	Schwarz
Dekoration	Brennholz

Installationsdetails

Abzug/Schornstein	Nicht erforderlich
Stromanforderungen	Nein

TECHNISCHE ZEICHNUNG

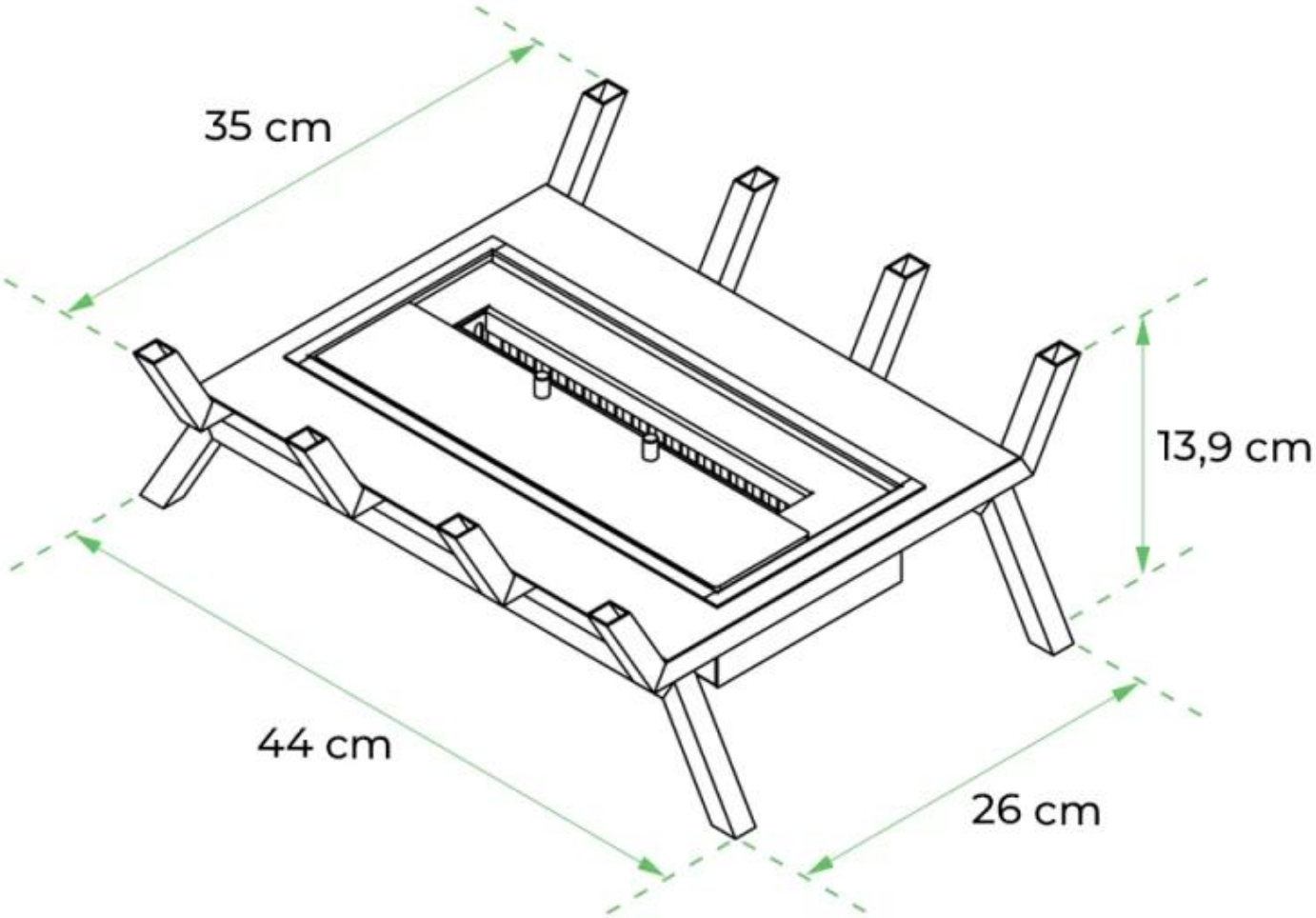
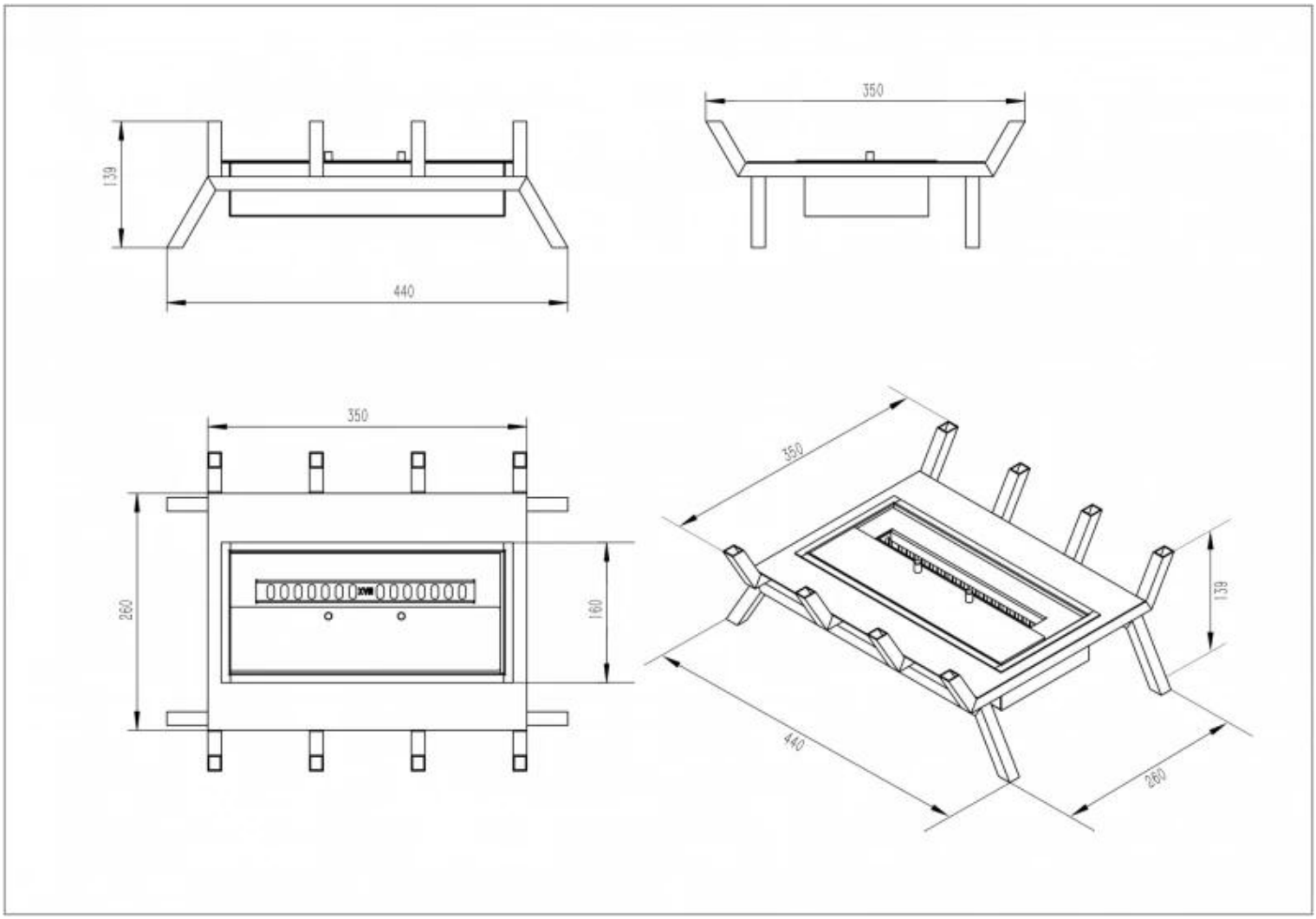
TECHNISCHE ZEICHNUNG