EDMONTON TUNNEL HÄNGEKAMIN

BIO-40-120

Ethanol Hängekamin Edmonton mit Flammensicht von zwei Seiten. Der mitgelieferte Brenner hat eine Kapazität von 1 Litern und ermöglicht eine Brenndauer von bis zu 4,5 Stunden pro Füllung.

TECHNISCHE SPEZIFIKATIONEN

Hauptspezifikationen

Produkttyp	Ethanol Hängekamin
Marke	ScandiFlames
Verwendung	Indoor
Garantie	2 Jahre

Maße & Gewicht

Länge/Breite	50 cm
Höhe	50 cm
Tiefe	30 cm
Durchmesser	50 cm
Gewicht	16 kg

Technische Spezifikationen

Mindestraumgröße	40 m³
Brennstoff	Bioethanol
Brenndauer bis zu	4.5 Stunden
Kapazität	1 Liter
Wärmeleistung (Max.)	1,9 kW
Verbrauch	0,22 L/Stunden

Brennkammer

Einstellbar	Ja
Steuerung	Manuell
Brennkammermodell	1,0 Liter Deluxe
Fernbedienung	Nein

Material und Aussehen

Material	Stahl
Farbe	Schwarz
Inklusive Scheibe	Ja

Installationsdetails

Stromanforderungen	Nein
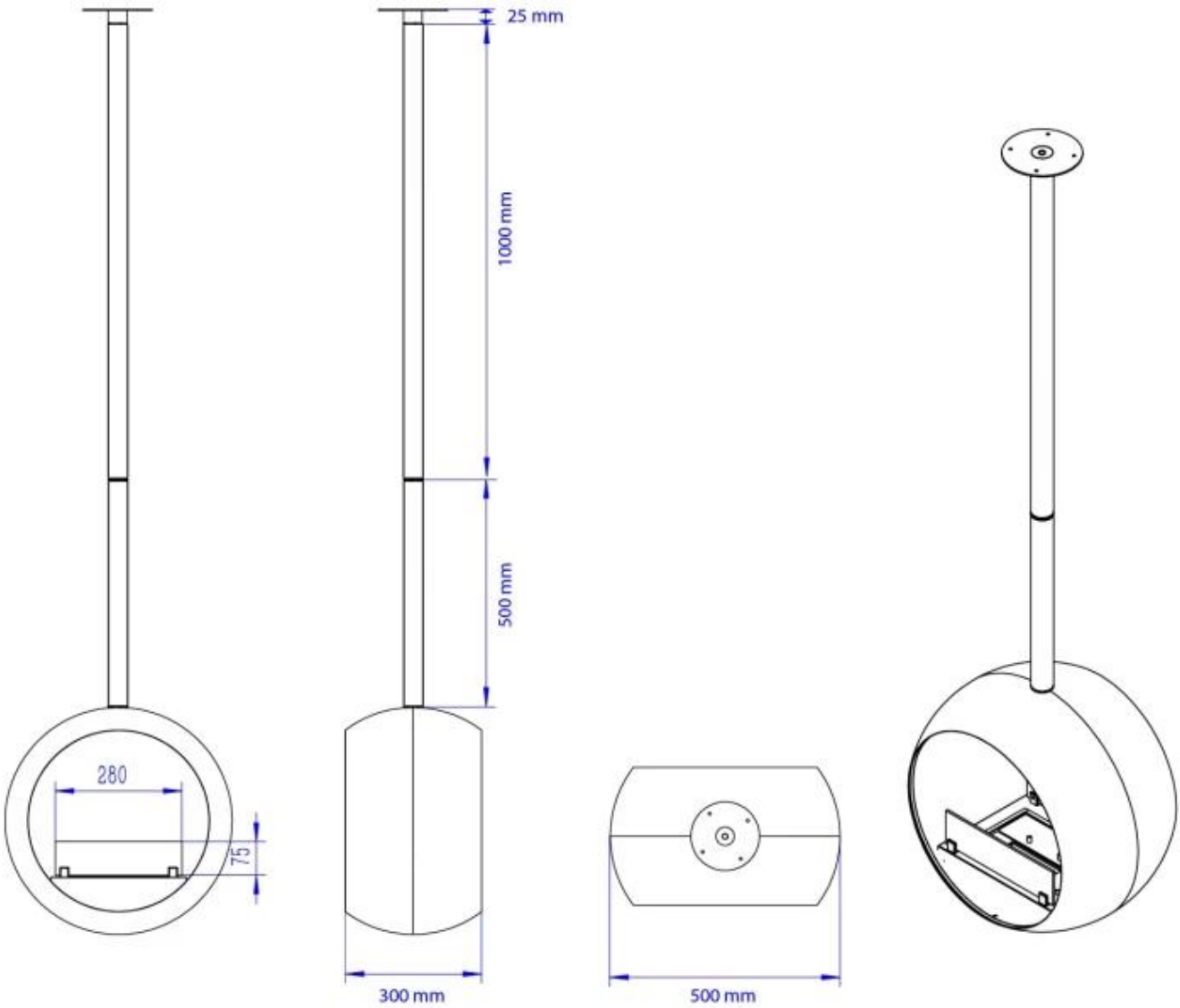
TECHNISCHE ZEICHNUNG