# FOCO THREE 1500

BIO-30-153

Der Foco Three 1500 ist ein 150 cm breiter Bioethanol-Einbaukamin, der durch seine dreiseitige Flammenansicht ideal für Medienwände geeignet ist. Standardmäßig mit zwei manuellen Brennern ausgestattet, lässt sich der Kamin auch mit verschiedenen ferngesteuerten Brennern nachrüsten. Gefertigt aus 4 mm starkem, schwarz pulverbeschichtetem Edelstahl und mit gehärteten Glasscheiben an der Vorder- und Seitenfläche, bietet dieser Kamin nicht nur ein beeindruckendes Flammenbild, sondern sorgt auch für eine sichere Nutzung.

## TECHNISCHE SPEZIFIKATIONEN

**Brenner**

| | |
|---|---|
| Steuerung | Fernbedienung |
| Steuerung | Automatisch |
| Steuerung | Manuell |
| Mindestraumgröße | 94 m³ |
| Mindestraumgröße | 140 m³ |
| Einstellbar | Ja |
| Flammenlänge | 100 cm |
| Flammenlänge | 90 cm |
| Fernbedienung | Nein |
| Fernbedienung | Ja - (enthalten) |
| Brenndauer bis zu | 35 Stunden |
| Brenndauer bis zu | 20 Stunden |
| Brenndauer bis zu | 11 Stunden |
| Brenndauer bis zu | 6 Stunden |
| Kapazität | 21 Liter |
| Kapazität | 6,8 Liter |
| Kapazität | 7.2 Liter |
| Kapazität | 3.5 Liter |
| Stromanforderungen | Nein |
| Stromanforderungen | Ja |
| Wärmeleistung (Max.) | 9,4 kW |
| Wärmeleistung (Max.) | 3,3 kW |

**Aussehen**

| | |
|---|---|
| Material | Stahl |
| Stahlstärke | 4 mm |
| Farbe | Schwarz |
| Inklusive Scheibe | Ja |

**Typ**

| | |
|---|---|
| Brennstoff | Bioethanol |
| Produkttyp | 3-seitiger Ethanol Einbaukamin |
| Abzug/Schornstein | Nicht erforderlich |
| Marke | Foco |
| Verwendung | Indoor |
| Flammenansicht | Three-sided |

| | |
|---|---|
| Garantie | 2 Jahre |

**Dimensionen**

| | |
|---|---|
| Länge/Breite | 150 cm |
| Höhe | 50 cm |
| Tiefe | 40 cm |

# Foco Three 1500 - Automatic Burner

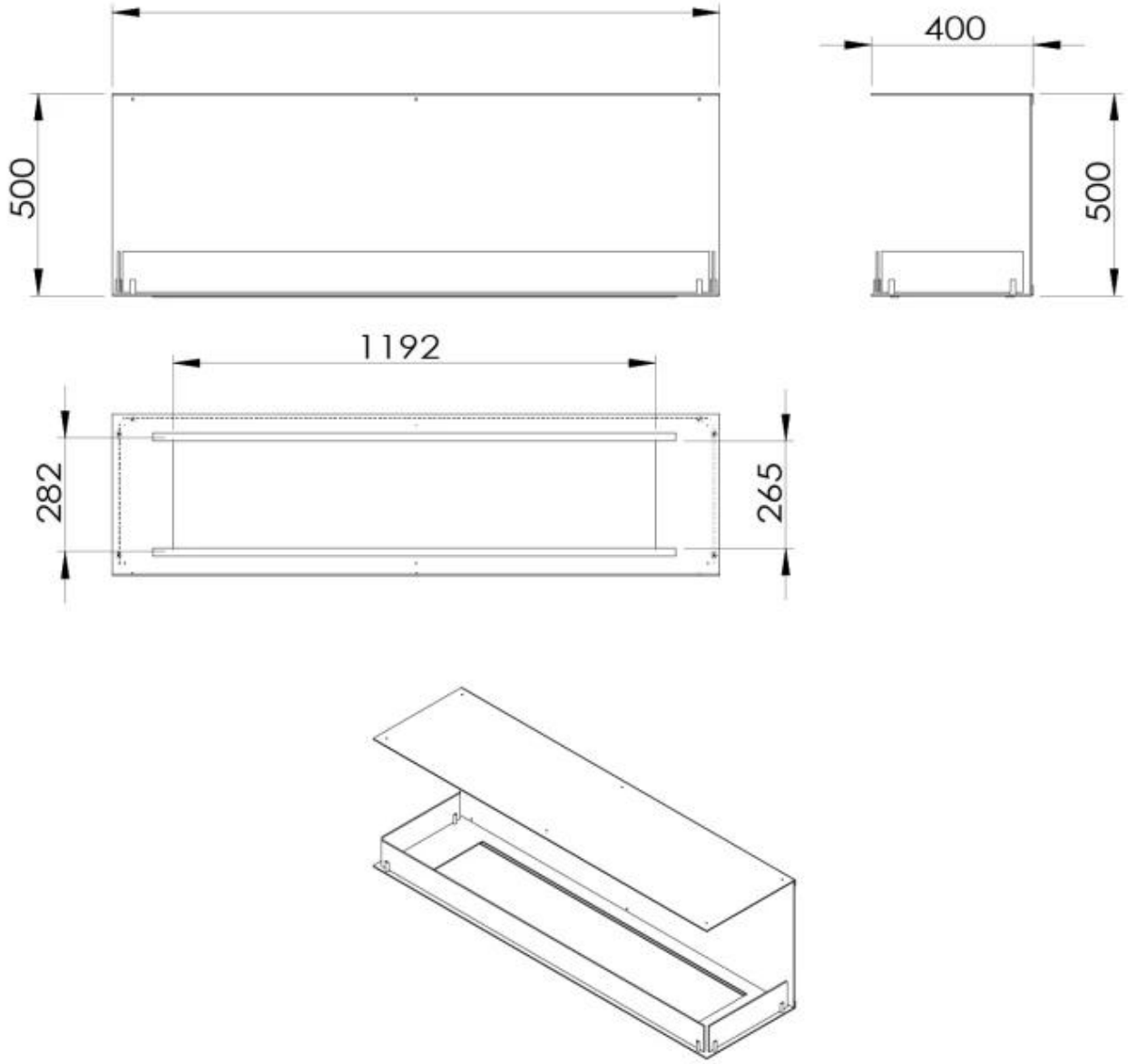
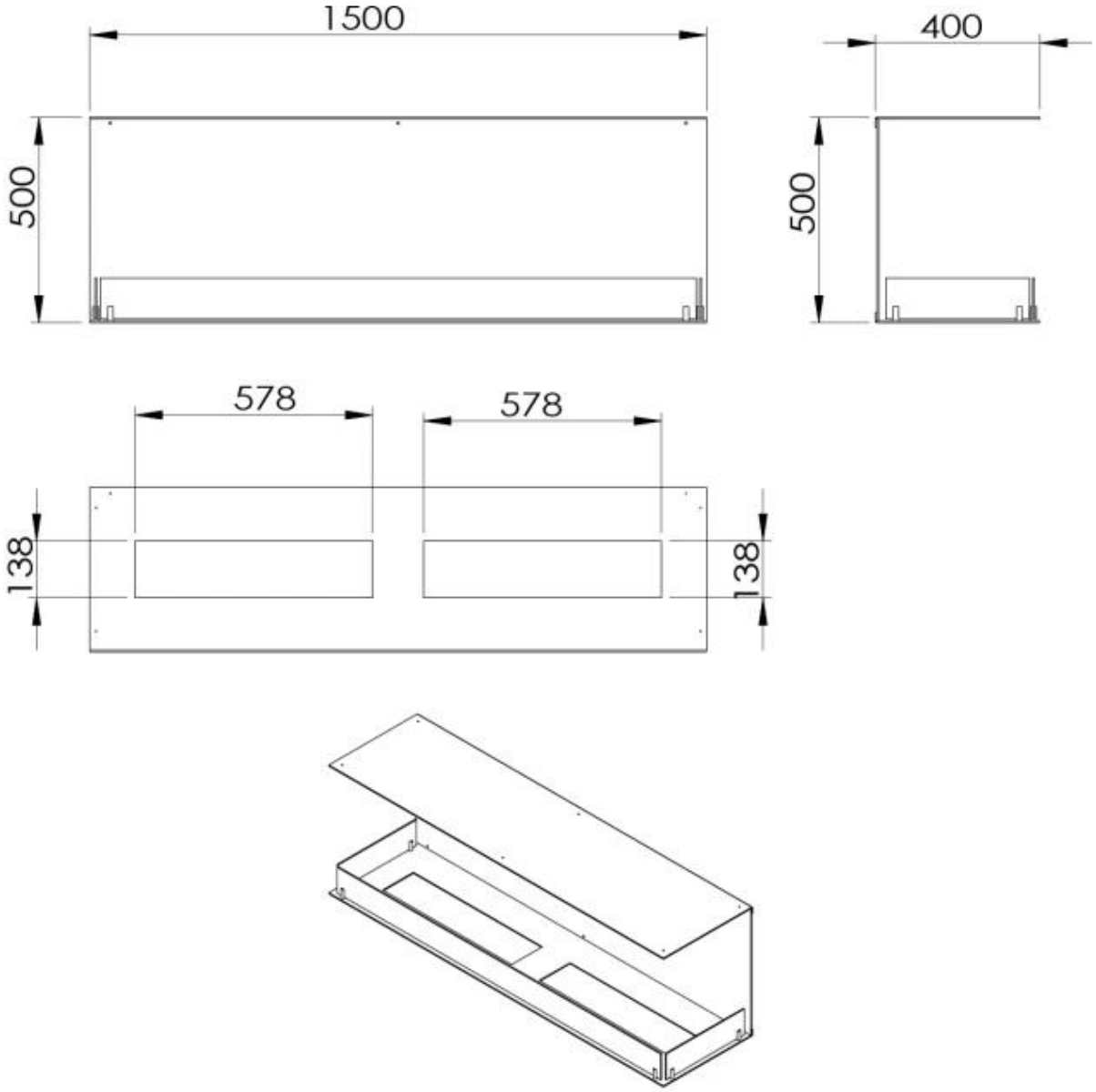
# Foco Three 1500 - Manual Burner