FOCO TWO 1500

BIO-30-151

Der Foco Two 1500 ist ein 150 cm breiter, zweiseitiger Bioethanol-Einbaukamin, der eine beeindruckende Sicht auf die Flammen von beiden Seiten bietet. Dieser Kamin eignet sich ideal für die Integration in Trennwände und für die Platzierung in TV-Bereichen. Teil der beliebten Foco-Serie, die für preiswerte Bioethanol-Einbaukamine bekannt ist, bietet der Foco Two 1500 die Möglichkeit, zwischen einem manuellen und einem automatischen Brenner zu wählen, was eine flexible Steuerung der Flammen und des Betriebs ermöglicht. Der Kamin besteht aus 4 mm dickem, pulverbeschichtetem Edelstahl und besticht durch ein minimalistisches Design, das die natürliche Schönheit des Feuers perfekt zur Geltung bringt.

TECHNISCHE SPEZIFIKATIONEN

Brenner

Mindestraumgröße	94 m³
Mindestraumgröße	140 m³
Steuerung	Fernbedienung
Steuerung	Automatisch
Steuerung	Manuell
Einstellbar	Ja
Flammenlänge	100 cm
Flammenlänge	90 cm
Brenndauer bis zu	11 Stunden
Brenndauer bis zu	7,5 Stunden
Brenndauer bis zu	35 Stunden
Fernbedienung	Ja - (enthalten)
Fernbedienung	Nein
Kapazität	21 Liter
Kapazität	6,8 Liter
Kapazität	7 Liter
Stromanforderungen	Nein
Stromanforderungen	Ja
Wärmeleistung (Max.)	9,4 kW
Wärmeleistung (Max.)	6,4 kW

Aussehen

Material	Stahl
Stahlstärke	4 mm
Farbe	Schwarz
Inklusive Scheibe	Ja

Typ

Brennstoff	Bioethanol
Produkttyp	Ethanol Tunnel Einbaukamin
Abzug/Schornstein	Nicht erforderlich
Marke	Foco
Verwendung	Indoor
Flammenansicht	See-through
Garantie	2 Jahre

Dimensionen

Länge/Breite	150 cm
Höhe	50 cm
Tiefe	40 cm

Foco Two 1500 - Automatic Burner

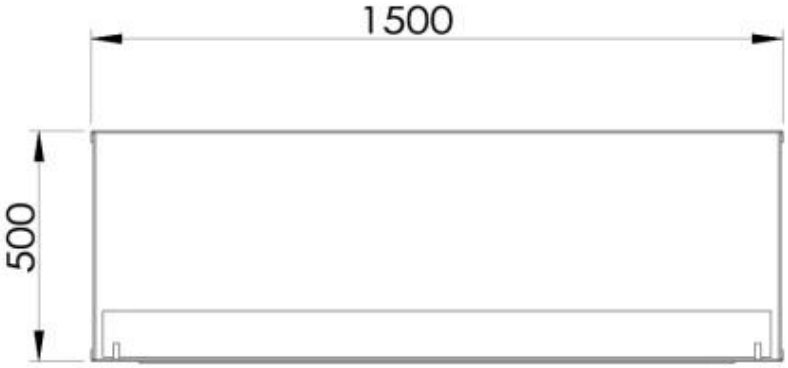

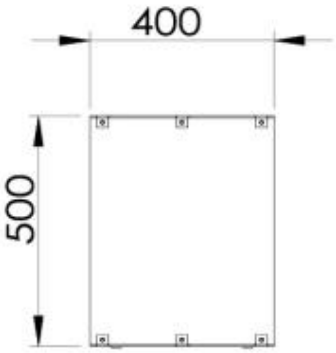

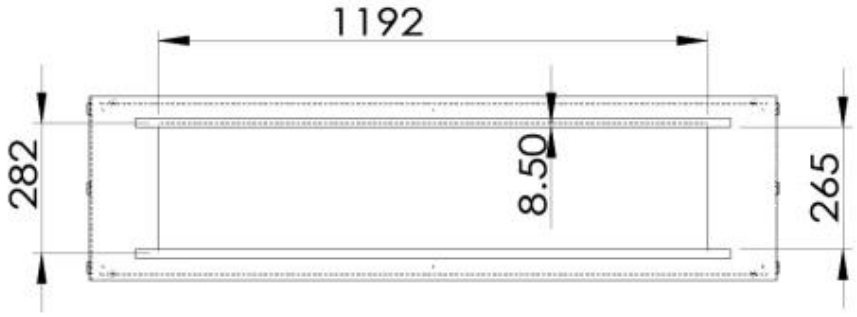

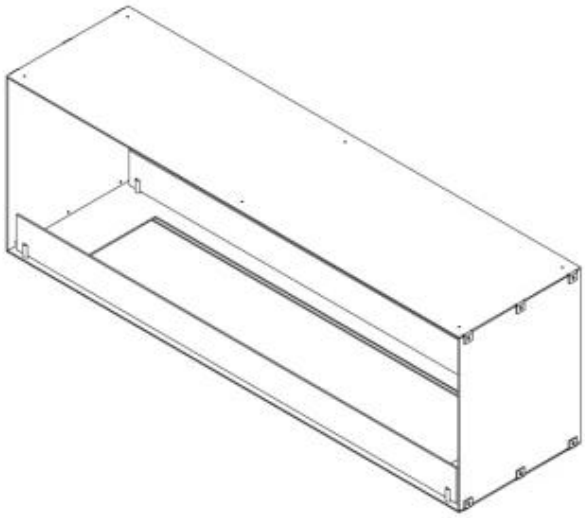
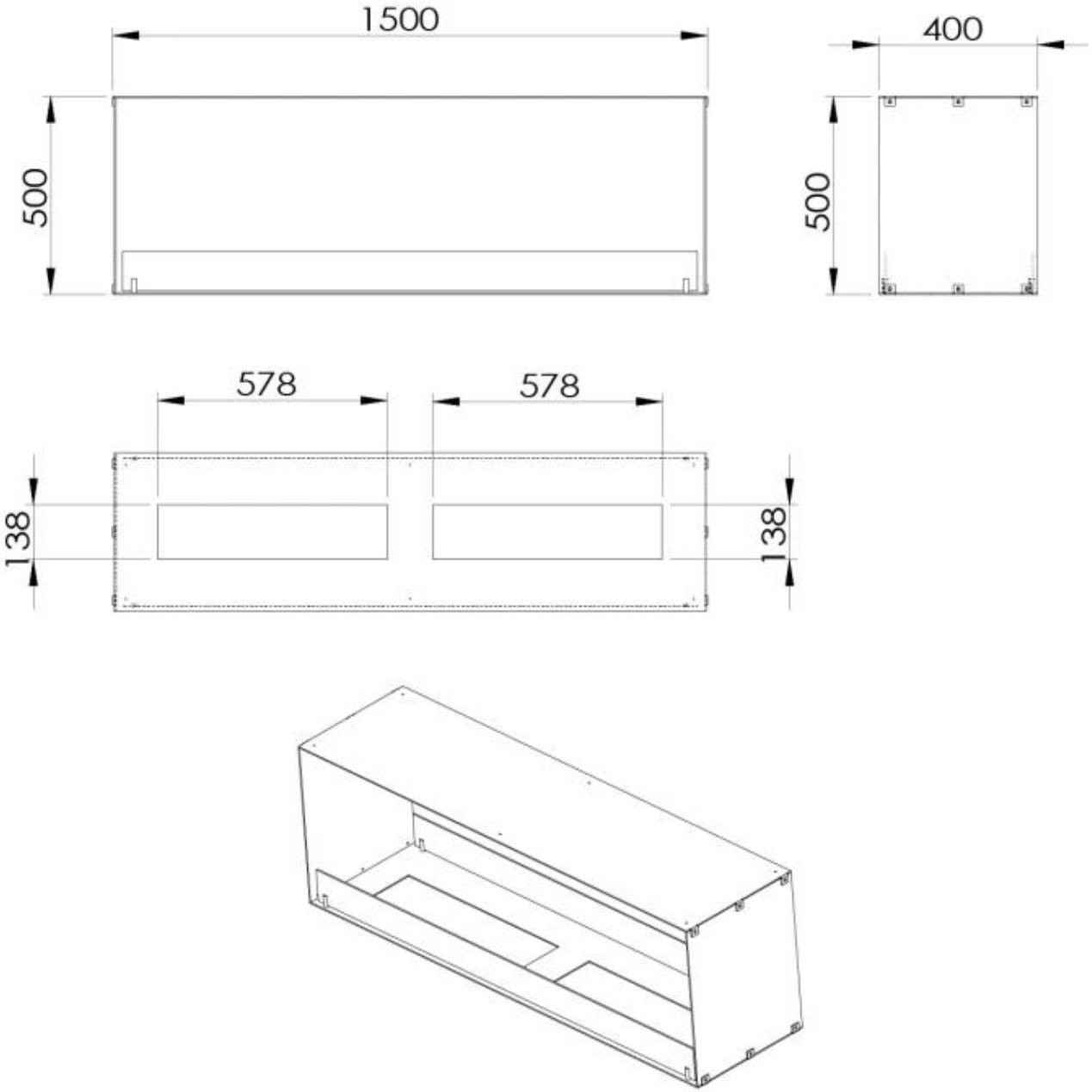
Foco Two 1500 - Manual Burner