FOCO ONE 1800

BIO-30-150

Foco One 1800 ist ein beeindruckender Bioethanol-Einbaukamin mit einer Breite von 180 cm, der in modernen Innenräumen zu einem echten Blickfang wird. Das einseitige Design macht ihn besonders geeignet für Wandinstallationen, etwa unter einem Fernseher oder als Teil einer Medienwand. Sie haben die Wahl zwischen einer manuellen Doppelbrenner-Konfiguration für ein traditionelles Erlebnis oder automatischen Brennern mit Fernbedienung für zusätzlichen Komfort. Der Kamin besteht aus 4 mm dickem, pulverbeschichtetem Edelstahl in elegantem Schwarz und ist mit gehärtetem Glas ausgestattet, das für eine gleichmäßige Flamme sorgt und die Sicherheit gewährleistet.

TECHNISCHE SPEZIFIKATIONEN

Brenner

Einstellbar	Ja
Mindestraumgröße	130 m³
Mindestraumgröße	160 m³
Fernbedienung	Ja - (enthalten)
Fernbedienung	Nein
Kapazität	26,8 Liter
Kapazität	8,6 Liter
Kapazität	7 Liter
Stromanforderungen	Nein
Stromanforderungen	Ja
Wärmeleistung (Max.)	13 kW
Wärmeleistung (Max.)	8,8 kW

Dimensionen

Länge/Breite	180 cm
Höhe	50 cm
Tiefe	40 cm

Aussehen

Material	Stahl
Farbe	Schwarz
Inklusive Scheibe	Ja

Typ

Produkttyp	Ethanol Einbaukamin mit Frontöffnung
Brennstoff	Bioethanol
Marke	ScandiFlames
Abzug/Schornstein	Nicht erforderlich
Verwendung	Indoor
Garantie	2 Jahre

Foco One 1800 - Manual Burner

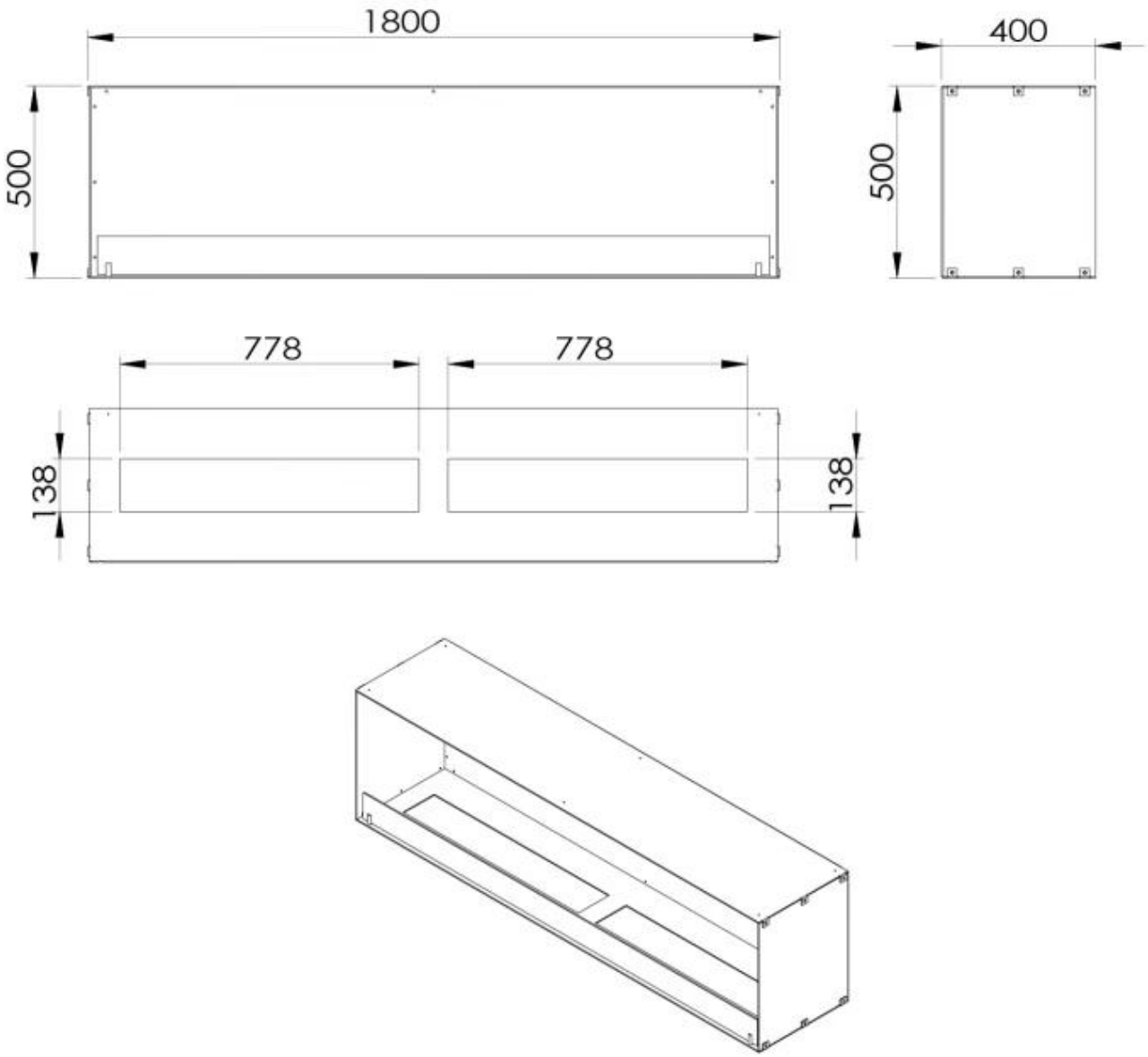
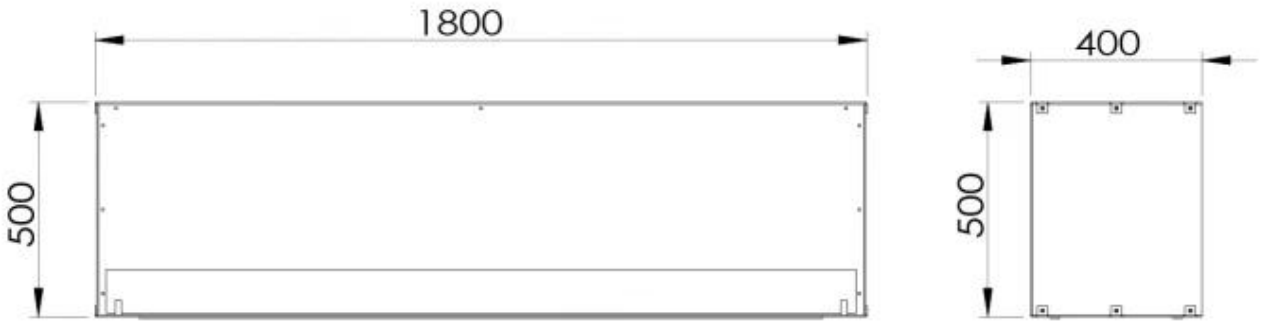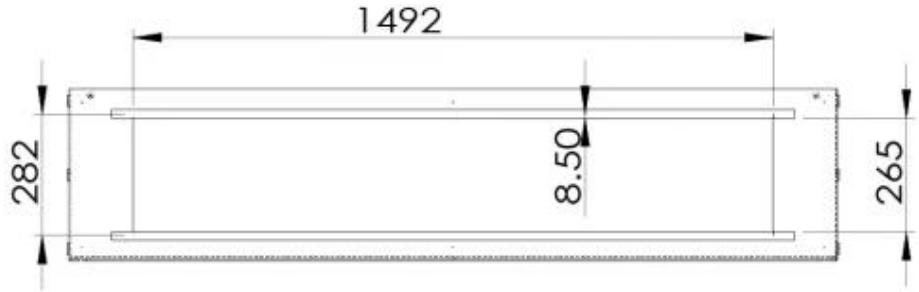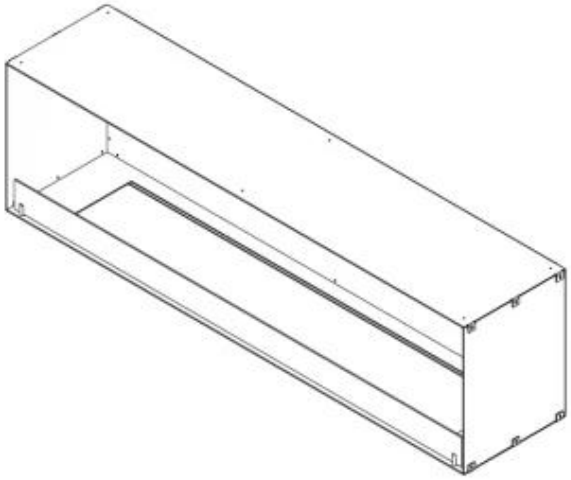
Foco One 1800 - Automatic Burner