FOCO TWO 1100 MEDIUM MIT FERNGESTEUERTER BRENNER

BIO-30-140PF

Der Einbau Bioethanol-Kamin, Foco Two Medium 1100 mit ferngesteuertem Brenner, hat eine Breite von 110 cm, 2-seitige Flammensicht.

TECHNISCHE SPEZIFIKATIONEN

Aussehen	
Farbe	Schwarz
Inklusive Scheibe	Ja
Material	Stahl

Aussehen	
Stahldicke	4 mm

Brenner	
Benötigt Strom	Ja
Brenndauer	10 Stunden
Brenndauer	31 Stunden
Brenner	Fire Line Automatic 3 - 990mm
Brenner	Fire Line Automatic 3+ - 990mm
Brenner	PrimeFire 990+
Einstellbar	Ja
Fernbedienung	Ja - (enthalten)
Kapazität	17,2 Liter
Kapazität	5,5 Liter
Mindestraumgröße	70 m³
Steuerung	Bedienfeld
Steuerung	Fernbedienung
Wärmeleistung (Max.)	7 kW

Dimensionen	
Höhe	50 cm
Länge/Breite	110 cm
Tiefe	30 cm

Typ	
Abzug/Schornstein	Nicht erforderlich
Brennstoff	Bioethanol

Typ	
Flammensicht	See-through

Typ

Garantie	2 Jahre
Hersteller	Foco
Montage	Ethanol Tunnel Einbaukamin
Verwendung	Indoor

Automatic burner 1000

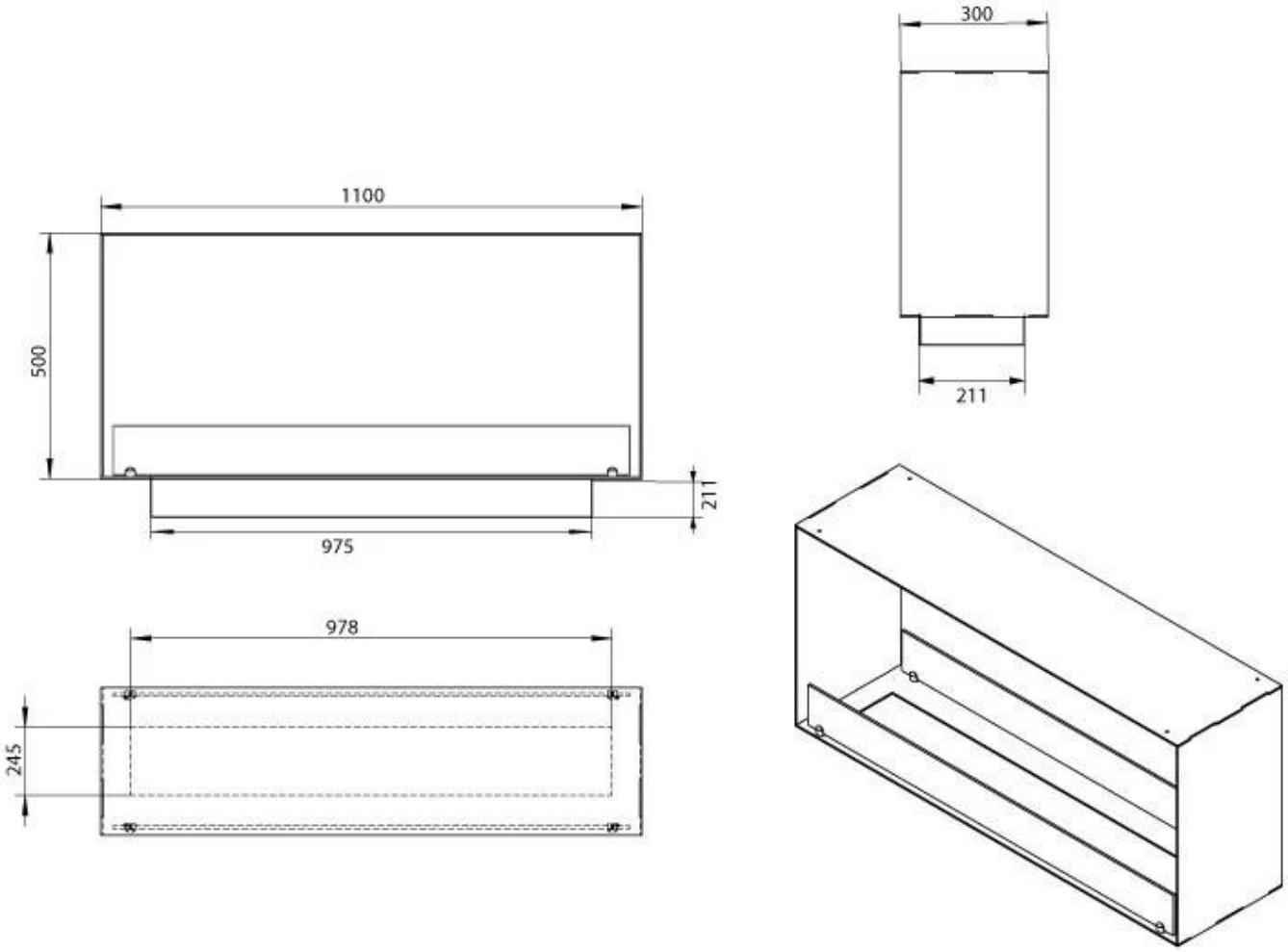
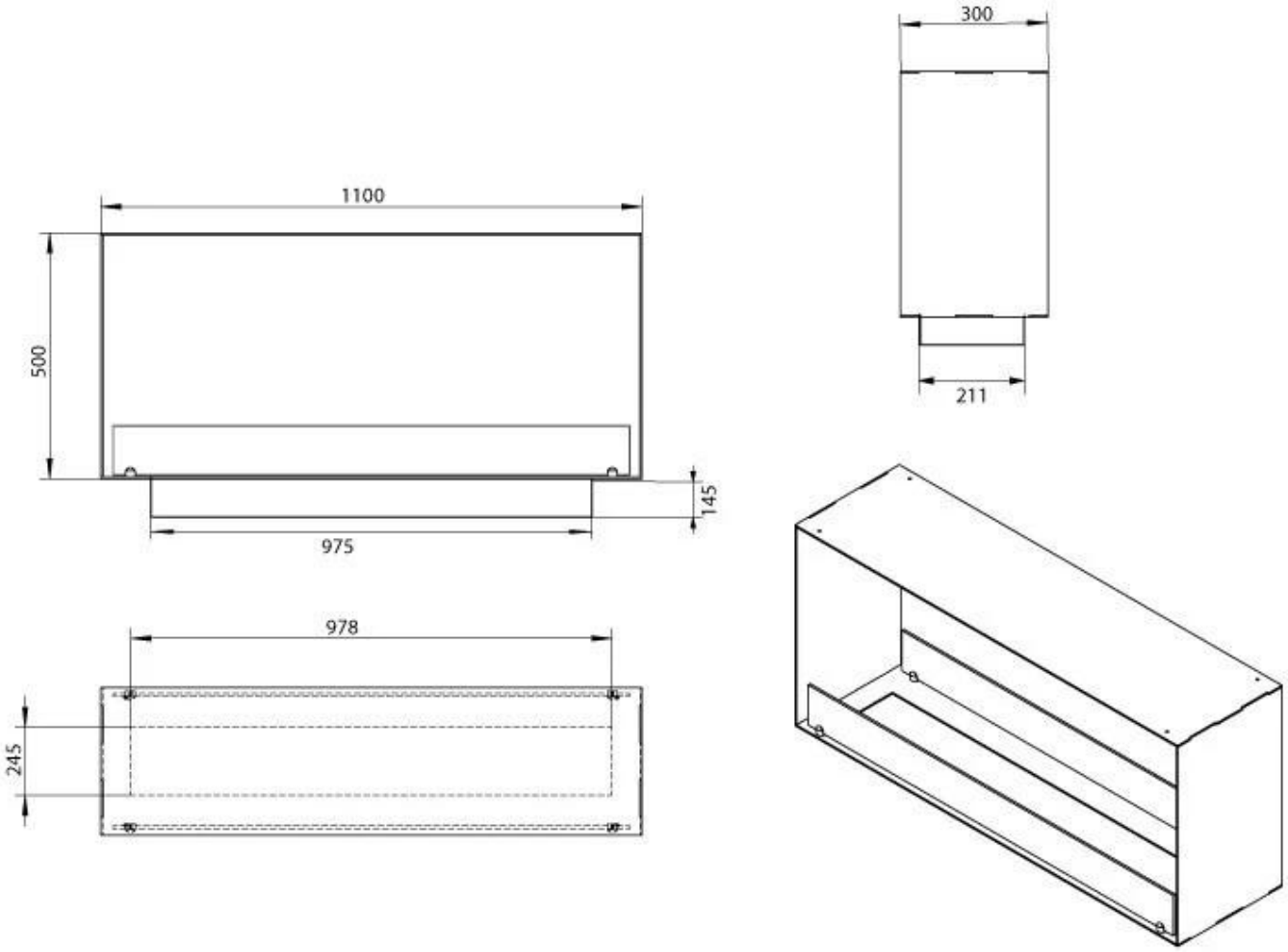
PrimeFire 1000