NEVADA BIOETHANOL-WANDKAMIN

BIO-10-008

Nevada ist ein schlichter Wandkamin mit großen Flammen. Die 1,5 Liter Brennkammer hat eine Brenndauer von bis zu 6 Stunden pro Füllung. Der Kamin ist einfach zu installieren und benötigt keinerlei Wartung oder Reinigung. Er ist auch ideal für kleine Räume und enthält eine Sicherheitsvorrichtung, um zu verhindern, dass das Feuer zu groß wird.

TECHNISCHE SPEZIFIKATIONEN

Hauptspezifikationen

Produkttyp	Bioethanol Wandkamin
Marke	ScandiFlames
Verwendung	Indoor
Garantie	2 Jahre

Maße & Gewicht

Länge/Breite	60 cm
Höhe	40 cm
Tiefe	21 cm
Gewicht	14,5 kg

Technische Spezifikationen

Mindestraumgröße	45 m³
Brennstoff	Bioethanol
Brenndauer bis zu	6 Stunden
Kapazität	1,5 Liter
Wärmeleistung (Max.)	2,2 kW
Verbrauch	0,25 L/Stunden
Empfohlener Luftaustausch	1

Brennkammer

Einstellbar	Ja
Steuerung	Manuell
Brennkammermodell	1,5 Liter Deluxe
Flammenlänge	24 cm
Fernbedienung	Nein

Material und Aussehen

Material	Stahl
Farbe	Schwarz
Form	Rechteckig
Inklusive Scheibe	Ja

Installationsdetails

Abzug/Schornstein	Nicht erforderlich
Stromanforderungen	Nein

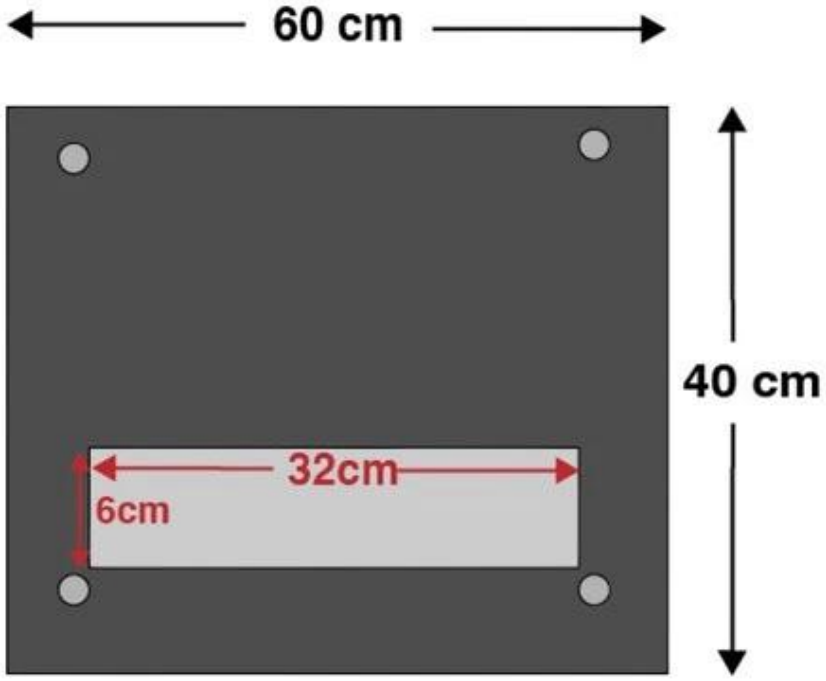
60 cm
40 cm
32cm
6cm

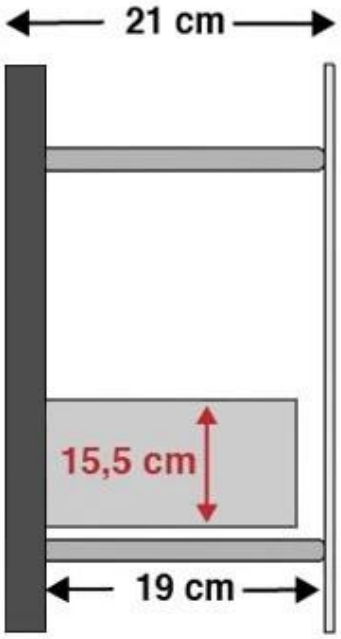
21 cm
15,5 cm
19 cm
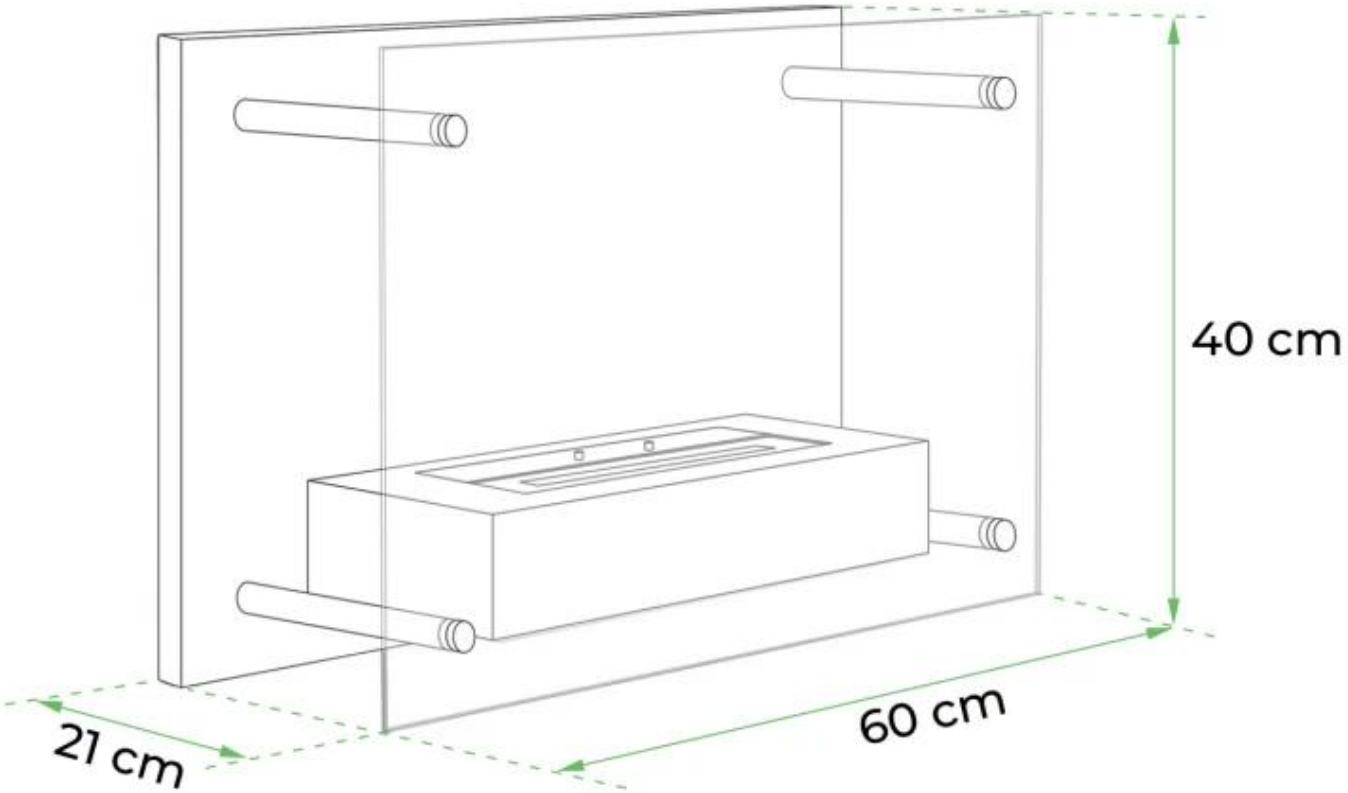
TECHNISCHE ZEICHNUNG